Protección Baja Tension en caja compacta tipo 2+3

MSB10-31-230

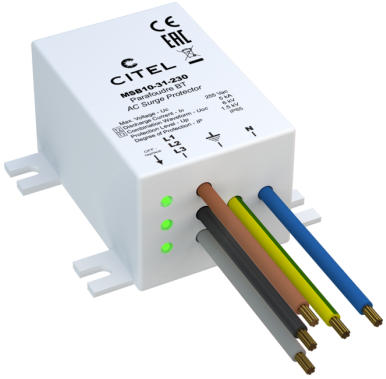

- Protección BT de tipo 2 y 3
- Compacta
- Montaje en pletina o pared
- Indicador de desconexión
- IP65

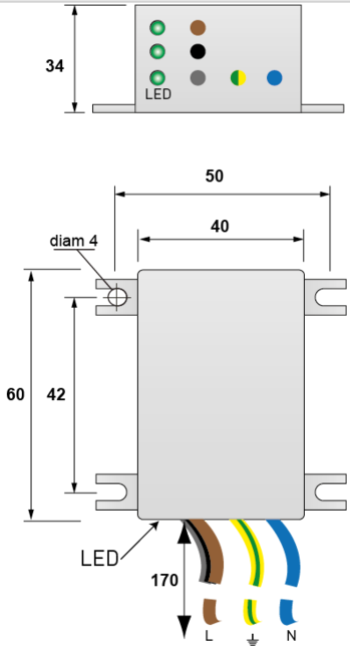

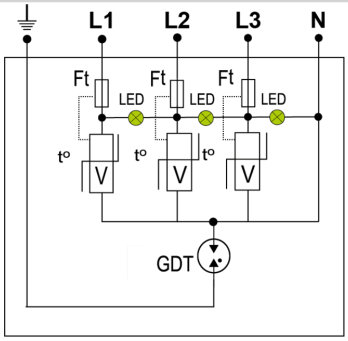

V : Varistor
GSG : Descargador specifico
LED : Indicador de desconexión
Ft : Fusible térmico
t° : Sistema de de desconexión térmica

Características eléctricas		
Tipo de protección	IEC	2+3
Red		230/400 V Trifásica + N
Régimen de neutro		TT-TN
Tensión nominale de línea	Un	230/400 Vac
Tensión AC máx. de functionamiento	Uc	255 Vac
Sobretensión temporaria (TOV) 5 sec. Sin desconexión	UT	335 Vac soportado
Sobretensión temporaria (TOV) 120 mn Sin desconexión o con desconexión de seguridad	UT	440 Vac desconexión
Corriente serie	If	Ninguna
Corriente de descarga nominal 15 impulsos 8/20µs	In	5 kA
Corriente de descarga máxima Capacidad máx. En onda 8/20µs por polo	Imax	10 kA
Capacidad en onda combinada (IEC 61643-11) prueba de clase III : 1.2/50µs - 8/20µs	Uoc	6 kV
Prueba en onda combinada IEEE C62.41.1		10 kV / 10 kA
Modo(s) de protección		Modo Común o Mode Diferenciado
Nivel de protección L/N @ In (8/20µs)	Up L/N	1.5 kV
Nivel de protección L/PE @ In (8/20µs)	Up L/PE	1.5 kV
Corriente de corto-circuito admisible	Isccr	10 000 A
Características mecánicas		
Tecnología		MOV+GDT
Conexión à la red		Salida por hilos
Montaje		Pared o sobre pletina
Material plástico		Termoplástico UL94 V-0
Temperatura de operación	Tu	-40/+85°C
Clase de protección		IP65
Modo de fallo		Desconexión de la red Baja Tensión
Indicador de desconexión		3 LEDs verde OFF
Indicador de funcionamiento		3 Led verde ON
Dimensiones		Ver esquema
Peso		0.105 kg
Desconectores		
Desconnectadores térmicos		Interno
Disyuntor diferencial de la instalación		Tipo 'S' o ryardado
Normas		
Conformidad con las normas		IEC 61643-11 / EN 61643-11 / UL1449 ed.5
Certificación		
Código		
561223		