Protección BT de Tipo 2 Trifásica Enchufable

DS43S-400

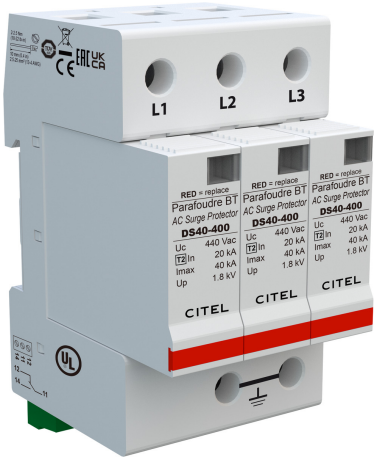

- **Descubra nuestra última novedad : el DAC50S-30-440**
- Protección multipolar de tipo 2
- In : 20 kA
- Imax total : 120 kA
- Módulo individual por fase y enchufable
- Teleseñalización
- Aprobado EN 61643-11, IEC 61643-11, UL1449 ed.5

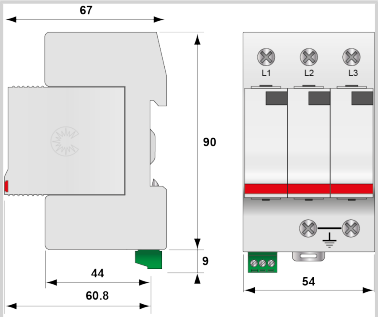

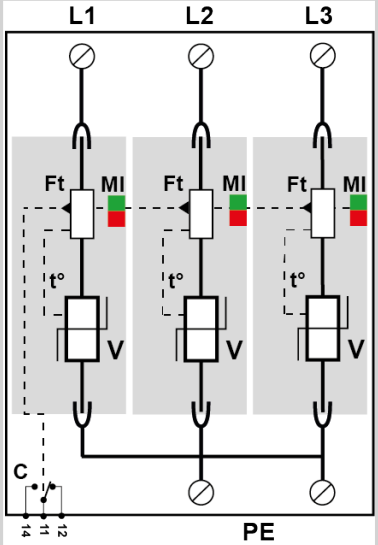

V : Varistor de alta energía
Ft : Fusible térmico
C : Contacto de teleseñalización
t° : Sistema de desconexión térmica
MI : Indicador de desconexión

Características eléctricas		
Red		230/400V
Régimen de neutro		IT
Tensión nominale de línea	Un	400 Vac
Tensión AC máx. de functionamiento	Uc	440 Vac
Sobretensión temporaria (TOV) 5 sec. *Sin desconexión*	UT	580 Vac soportado
Sobretensión temporaria (TOV) 120 mn *Sin desconexión o con desconexión de seguridad*	UT	770 Vac desconexión
Corriente residual *Corriente fuga a la Tierra*	Ipe	< 1.5 mA
Corriente serie	If	Ninguna
Corriente de descarga nominal *15 impulsos 8/20µs*	In	20 kA
Corriente de descarga máxima *Capacidad máx. En onda 8/20µs por polo*	Imax	40 kA
Modo(s) de conexión		L/PE
Modo(s) de protección		Modo común
Tensión residual a 5 kA *@ 5 kA (8/20µs)*	Up-5kA	1.3 kV
Nivel de protección L/PE *@ In (8/20µs)*	Up L/PE	1.8 kV
Corriente de corto-circuito admisible	Isccr	25 000 A
Características mecánicas		
Configuración protección		Trifásica
Conexión à la red		Por terminales de tornillos: 2.5-25 mm² / por bus
Formato		Caja modular desenchufable
Montaje		Carril DIN simetrico 35 mm (EN 60715)
Material plástico		Termoplástico UL94 V-0
Temperatura de operación	Tu	-40/+85°C
Clase de protección		IP20
Modo de fallo		Desconexión de la red Baja Tensión
Indicador de desconexión		1 indicador mecánico por polo
Módulo(s) enchufable		DSM40-400
Teleseñalización		Por contacto seco
Peso		0.286 kg
Desconectores		
Desconnectadores térmicos		Interno
Disyuntor diferencial de la instalación		Tipo 'S' o ryardado
Fusible de desconexión		Fusibles tipo gG - 20 A
Normas		
Certificación		UL / TUV
Normas ambientales		EU RoHS
Código		
461423		