Protección BT de Tipo 2 Monofásica Enchufable

DS42S-480

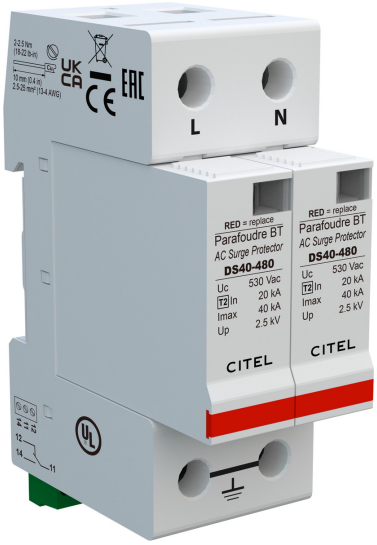

- **Descubra nuestra última novedad : el DAC50S-20-530**
- Protección multipolar de tipo 2
- In : 20 kA
- Imax total : 80 kA
- Módulo individual por fase y enchufable
- Teleseñalización
- Aprobado EN 61643-11, IEC 61643-11, UL1449 ed.5

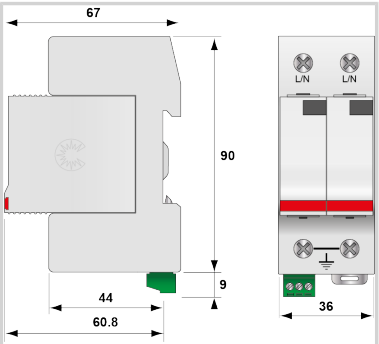

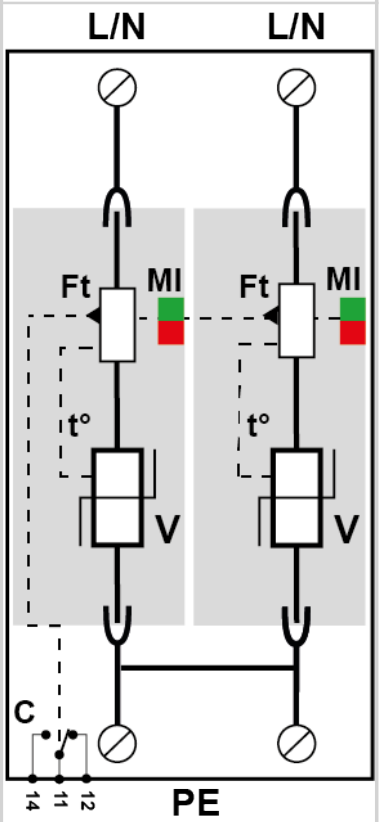

V : Varistor de alta energía
Ft : Fusible térmico
C : Contacto de teleseñalización
t° : Sistema de desconexión térmica
MI : Indicador de desconexión

Características eléctricas		
Red		230-277 V Monofásica
Régimen de neutro		TT-TN
Tensión nominale de línea	Un	230-277 Vac
Tensión AC máx. de functionamiento	Uc	530 Vac
Sobretensión temporaria (TOV) 5 sec. *Sin desconexión*	UT	700 Vac soportado
Sobretensión temporaria (TOV) 120 mn *Sin desconexión o con desconexión de seguridad*	UT	920 Vac desconexión
Corriente residual *Corriente fuga a la Tierra*	Ipe	< 1 mA
Corriente serie	If	Ninguna
Corriente de descarga nominal *15 impulsos 8/20µs*	In	20 kA
Modo(s) de conexión		L/PE y N/PE
Modo(s) de protección		Modo común
Nivel de protección N/PE *@ In (8/20µs)*	Up N/PE	2.5 kV
Nivel de protección L/PE *@ In (8/20µs)*	Up L/PE	2.5 kV
Corriente de corto-circuito admisible	Isccr	25 000 A
Características mecánicas		
IP degree		IP 20
Configuración protección		Monofásica
Formato		Caja modular desenchufable
Temperatura de operación	Tu	-40/+85°C
Modo de fallo		Desconexión de la red Baja Tensión
Indicador de desconexión		1 indicador mecánico por polo
Módulo(s) enchufable		DSM40-480
Teleseñalización		Por contacto seco
Peso		0.222 kg
Desconectores		
Desconnectadores térmicos		Interno
Disyuntor diferencial de la instalación		Tipo 'S' o ryardado
Fusible de desconexión		Fusibles tipo gG - 20 A
Normas		
Certificación		UL listed
Normas ambientales		EU RoHS
Código		
461015		