Parafoudre BT Type 2 Monophasé débrochable

DS42S-320

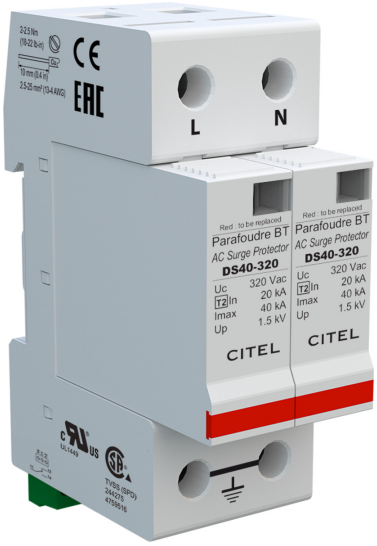

▸**Découvrez notre dernière nouveauté : le DAC50S-20-320**

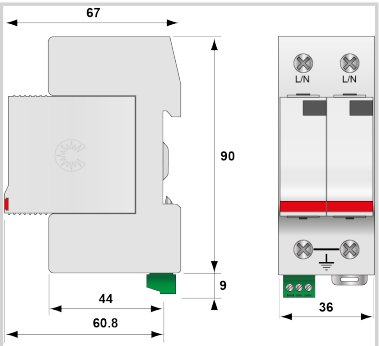

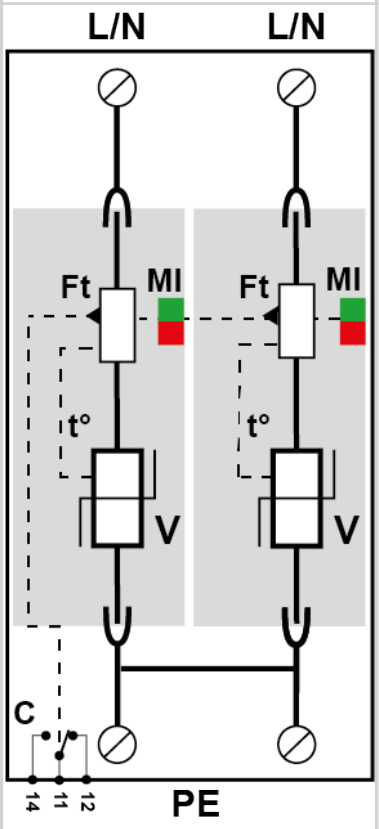

V : Varistance haute énergie
Ft : Fusible thermique
t° : Système de déconnexion thermique
MI : Indicateur de déconnexion

Caractéristiques Électriques		
Type de parafoudre	IEC	2
Réseau		230/400V
Régime de neutre		TN
Tension nominale de ligne	Un	230 Vac
Tension AC max. de fonctionnement	Uc	320 Vac
Caractéristique surtension temporaire (TOV) 5 sec. *Sans déconnexion*	UT	335 Vac tenue
Caractéristique surtension temporaire (TOV) 120 mn *Sans déconnexion ou avec déconnexion de sécurité*	UT	440 Vac déconnexion
Courant résiduel *Courant de fuite à la Terre*	Ipe	< 1 mA
Courant de suite	If	Aucun
Courant de décharge nominal *15 chocs en onde 8/20 µs*	In	20 kA
Courant de décharge maximal *Tenue max. en onde 8/20 µs par pole*	Imax	40 kA
Courant de décharge maximal total *Tenue max. totale en onde 8/20 µs*	Imax Total	80 kA
Mode(s) de connexion		L/PE et N/PE
Mode(s) de protection		Mode Commun
Niveau de protection L/PE *@ In (8/20µs)*	Up L/PE	1.5 kV
Courant de court-circuit admissible	Isccr	25 000 A
Caractéristiques Mécaniques		
Technologie		MOV
Configuration Parafoudre		Monophasé
Raccordement au réseau		Par vis : 2.5-25 mm² / par bus
Format		Boîtier modulaire débrochable
Montage		Rail DIN symétrique 35 mm (EN 60715)
Matière boîtier		Thermoplastique UL94 V-0
Température de fonctionnement	Tu	-40/+85°C
Indice de protection		IP20
Mise hors service de sécurité		Déconnexion du réseau AC
Indicateur de fin de vie		1 indicateur mécanique par pôle
Module(s) de remplacement		DSM40-320
Télésignalisation		Option sortie sur contact inverseur
Dimensions		Voir schéma
Poids		0.19 kg
Déconnecteurs associés		
Déconnecteur thermique		Interne
Disjoncteur différentiel de l'installation (si existant)		Type 'S' ou retardé
Fusible de déconnexion		Fusible type gG - 50 A
Normes		
Conformité aux normes		IEC 61643-11 / NF EN 61643-11 / UL1449 ed.5
Certification		cRUus
Normes environnementales		EU RoHS
Code article		
461921		