Protección AC para la iluminación LED Clase 1

DLPM1-230L/15K

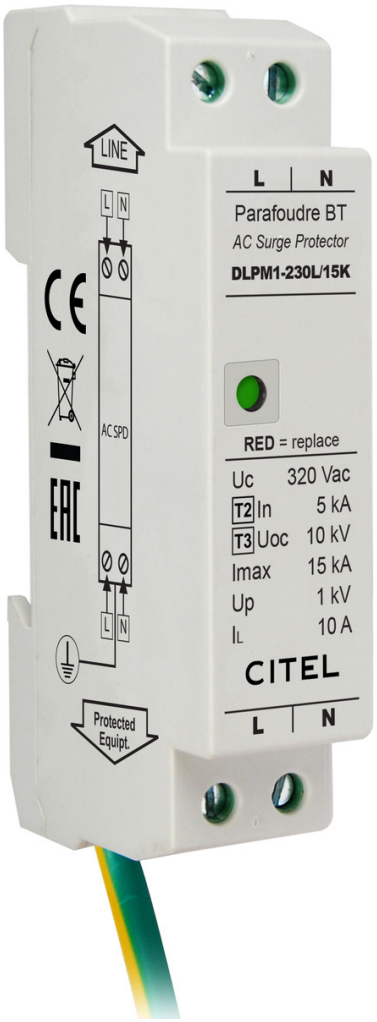

- Protección de Tipo 2 (o 3) para iluminación LED
- Para red monofásica o bifásica
- Muy compacto (baja perfil)
- Montaje riel DIN
- Conexión terminales de tornillos
- Indicador de deconexión mecánico
- Desconexión AC en final de vida
- Conforme a la EN 61643-11

Características eléctricas		
Tipo de protección	IEC	2+3
Red		220-240 V Monofásica
Régimen de neutro		TT-TN
Tensión nominale de línea	Un	230-277 Vac
Tensión AC máx. de functionamiento	Uc	320 Vac
Corriente máx. De línea @25°C	IL	10 A
Sobretensión temporaria (TOV) 5 sec. *Sin desconexión*	UT	335 Vac soportado
Sobretensión temporaria (TOV) 120 mn *Sin desconexión o con desconexión de seguridad*	UT	440 Vac desconexión
Sobretensión temporaria N/PE (TOV Alta Tensión) *Sin desconexión o con desconexión de seguridad*	UT	1200 V/300A/200 ms desconexión
Corriente residual *Corriente fuga a la Tierra*	Ipe	Ninguna
Corriente de descarga nominal *15 impulsos 8/20µs*	In	5 kA
Corriente de descarga máxima *Capacidad máx. En onda 8/20µs por polo*	Imax	15 kA
Corriente de descarga máximal total *Capacidad máx. total en onda 8/20µs*	Imax Total	20 kA
Capacidad en onda combinada (IEC 61643-11) *prueba de clase III : 1.2/50µs - 8/20µs*	Uoc	10 kV / 5 kA
Prueba en onda combinada IEEE C62.41.1		10 kV / 10 kA
Modo(s) de protección		Modo Común o Mode Diferenciado
Nivel de protección *@ In (8/20 µs)*	Up L/L	1 kV
Nivel de protección *@ In (8/20 µs)*	Up L/PE	1.5 kV
Corriente de corto-circuito admisible	Isccr	10 000 A
Características mecánicas		
Tecnología		MOV+GDT
Conexión à la red		Terminales de tornillos 2.5 mm² max. Conductore de tierra 2 mm² - long. 60 cm
Montaje		Carril DIN simetrico 35 mm (EN 60715)
Material plástico		Termoplástico UL94 V-0

DLPM1-230L/15K

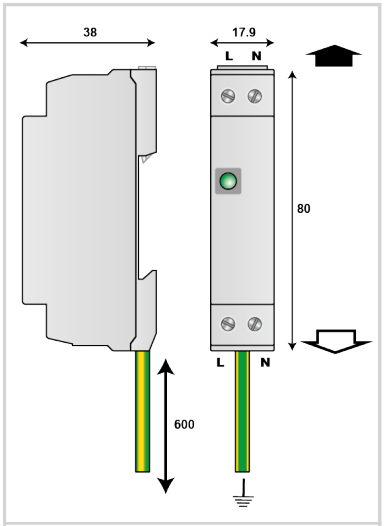

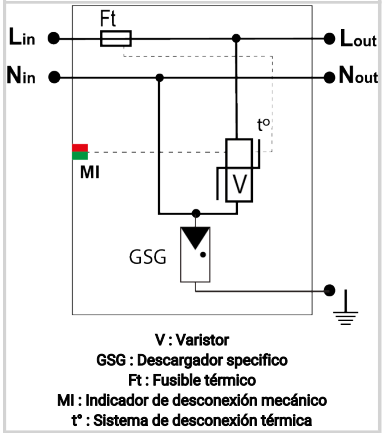

V : Varistor
GSG : Descargador specifico
Ft : Fusible térmico
MI : Indicador de desconexión mecánico
t° : Sistema de desconexión térmica

Temperatura de operación	Tu	-40/+85°C
Clase de protección		IP20
Modo de fallo		Desconexión de la red Baja Tensión
Indicador de desconexión		1 indicador mecánico
Indicador de funcionamiento		Indicador verde
Teleseñalización		No
Dimensiones		Ver esquema
Peso		0.073 kg
Desconectores		
Desconnectadores térmicos		Interno
Disyuntor diferencial de la instalación		Tipo 'S' o ryardado
Normas		
Conformidad con las normas		EN 61643-11 / IEC 61643-11
Código		
355973		