Protección BT de Tipo 2 Trifásica

DAC50S-31-760-2600DC



- Protección de tipo 2
- In : 20 kA
- Imax : 50 kA
- Módulo individual por fase y enchufable
- Teleseñalización
- Conforme a la EN 61643-11, IEC 61643-11

CE

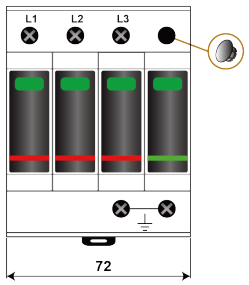

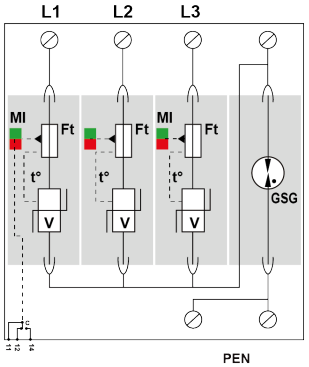

V : Varistor de alta energía
GSG : Descargador specífico
Ft : Fusible térmico
C : Contacto de téléseñalización
t° : Sistema de desconexión térmica
MI : Indicador de desconexión

Características eléctricas		
Tipo de protección	IEC	2
Red		400/690 Vac Trifásica
Régimen de neutro		TN-IT
Tensión AC máx. de functionamiento	Uc	800 Vac
Sobretensión temporaria (TOV) 5 sec. *Sin desconexión*	UT	2200 Vac soportado
Corriente residual *Corriente fuga a la Tierra*	Ipe	Ninguna
Corriente serie	If	Ninguna
Corriente de descarga nominal *15 impulsos 8/20µs*	In	20 kA
Corriente de descarga máxima *Capacidad máx. En onda 8/20µs por polo*	Imax	50 kA
Corriente de descarga máximal total *Capacidad máx. total en onda 8/20µs*	Imax Total	50 kA
Modo(s) de protección		L/PE
Nivel de protección *@ In (8/20µs)*	Up	≤ 4 kV
Corriente de corto-circuito admisible	Isccr	50 000 A
Características mecánicas		
Tecnología		MOV+GDT
Configuración protección		3+1 - Diagrama Y
Conexión à la red		Por terminales de tornillos : 2.5-25 mm²
Formato		Caja modular desenchufable
Montaje		Carril DIN simetrico 35 mm (EN 60715)
Material plástico		Termoplástico UL94 V-0
Temperatura de operación	Tu	-40/+85°C
Clase de protección		IP20
Modo de fallo		Desconexión de la red Baja Tensión
Indicador de desconexión		1 indicador mecánico por polo - Rojo/Verde
Módulo(s) enchufable		MDAC50-320+MDAC50G-320
Teleseñalización		por contacto seco
Cableado para señalización remota		1.5 mm² max.
Tensión / Corriente máx. para indicación remota		250 V / 0.5 A (AC) / 30 V / 3 A (DC)
Dimensiones		Ver esquema - 4TE (EN43880)
Peso		0.443 kg
Desconectores		
Desconnectadores térmicos		Interno
Disyuntor diferencial de la instalación		Tipo 'S' o ryardado
Fusible de desconexión		50 A min. - 125 A max. - Fusibles tipo gG
Normas		
Conformidad con las normas		IEC 61643-11 / EN 61643-11 / UL1449 ed.5
Código		
821115544		