# *Parafoudre BT Type 2 Triphasé débrochable*

## DS43S-230/DE

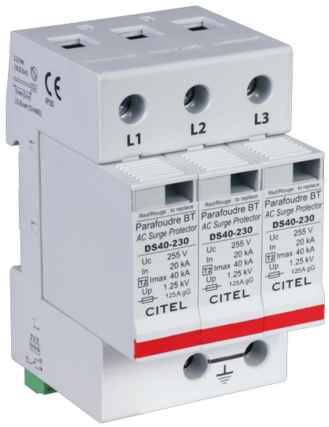


- Produits compatibles: DS42(S)-230/G, DS42(S)-275/G, DS42(S)-280/G, DS42(S)-320/G, DS42(S)-385/G, DS42(S)-400/G, DS42(S)-440/G, DS42(S)-480/G, DS42(S)-600/G, DS42(S)-690/G DS43(S)-120/G, DS43(S)-230/G DS44(S)-120/G, DS44(S)-230/G, DS44(S)-275/G, DS44(S)-280/G, DS44(S)-320/G, DS44(S)-385/G, DS44(S)-400/G, DS44(S)-440/G, DS44(S)-480/G, DS44(S)-600/G, DS44(S)-690/G
- Parafoudre Multipolaire de Type 2
- In : 20 kA
- Imax total : 40 kA
- Module débrochable par phase
- Télésignalisation d'état
- Conforme NF EN 61643-11, IEC 61643-11
- Homologué UL1449 ed.5

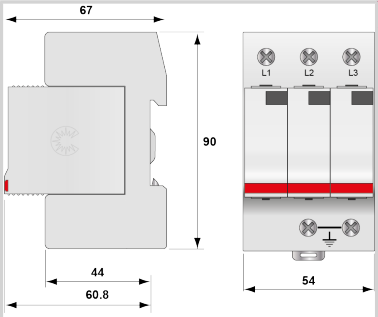


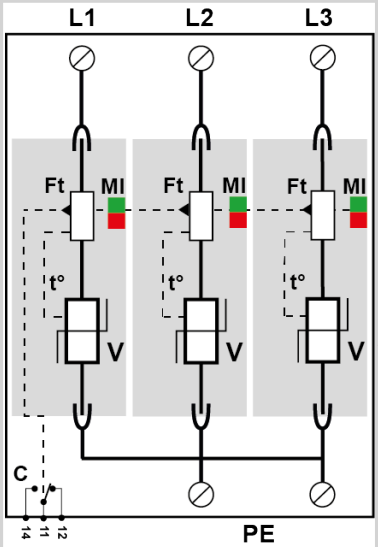


**V : Varistance haute énergie**
**Ft : Fusible thermique**
**C : Contact de télésignalisation**
**t° : Système de déconnexion thermique**
**MI : Indicateur de déconnexion**

| | | |
|---|---|---|
| **Caractéristiques Électriques** | | |
| Type de parafoudre | IEC | 2 |
| Réseau | | 230/400V |
| Régime de neutre | | TNC |
| Tension nominale de ligne | Un | 230 Vac |
| Tension AC max. de fonctionnement | Uc | 255 Vac |
| Caractéristique surtension temporaire (TOV) 5 sec.<br>*Sans déconnexion* | UT | 335 Vac tenue |
| Caractéristique surtension temporaire (TOV) 120 mn<br>*Sans déconnexion ou avec déconnexion de sécurité* | UT | 440 Vac déconnexion |
| Courant résiduel<br>*Courant de fuite à la Terre* | Ipe | < 1.5 mA |
| Courant de suite | If | Aucun |
| Courant de décharge nominal<br>*15 chocs en onde 8/20 µs* | In | 20 kA |
| Courant de décharge maximal<br>*Tenue max. en onde 8/20 µs par pole* | Imax | 40 kA |
| Courant de décharge maximal total<br>*Tenue max. totale en onde 8/20 µs* | Imax Total | 120 kA |
| Mode(s) de connexion | | L/PE |
| Mode(s) de protection | | Mode Commun |
| Tension résiduelle à 5 kA<br>*@ 5 kA (8/20µs)* | Up-5kA | 0.9 kV |
| Niveau de protection L/PE<br>*@ In (8/20µs)* | Up L/PE | 1.25 kV |
| Courant de court-circuit admissible | Isccr | 25 000 A |
| **Caractéristiques Mécaniques** | | |
| Technologie | | MOV |
| Configuration Parafoudre | | Triphasé |
| Raccordement au réseau | | Par vis : 2.5-25 mm² / par bus |
| Format | | Boîtier modulaire débrochable |
| Montage | | Rail DIN symétrique 35 mm (EN 60715) |
| Matière boîtier | | Thermoplastique UL94 V-0 |
| Température de fonctionnement | Tu | -40/+85°C |
| Indice de protection | | IP20 |
| Mise hors service de sécurité | | Déconnexion du réseau AC |
| Indicateur de fin de vie | | 1 indicateur mécanique par pôle |
| Module(s) de remplacement | | DSM40-230 |
| Télésignalisation | | Sortie sur contact inverseur |
| Dimensions | | Voir schéma |
| Poids | | 0.267 kg |
| **Déconnecteurs associés** | | |
| Déconnecteur thermique | | Interne |
| Disjoncteur différentiel de l'installation (si existant) | | Type 'S' ou retardé |
| Fusible de déconnexion | | Fusible type gG - 50 A |
| **Normes** | | |
| Conformité aux normes | | IEC 61643-11 / NF EN 61643-11 / UL1449 ed.5 |
| Certification | | |
| Normes environnementales | | EU RoHS |
| **Code article** | | |
| **46152320** | | |