Protector de sobretensión permanente y temporal

DVM-120-16A

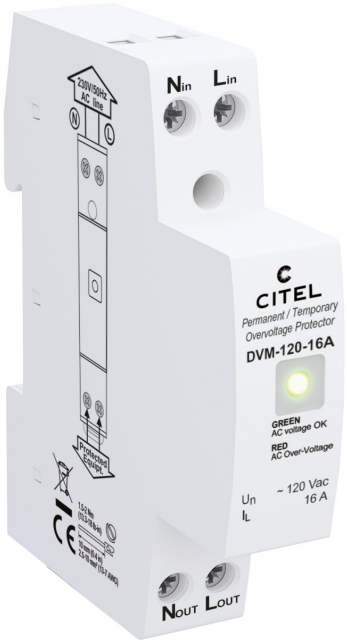

- Protección contra las subtensiones permanentes/temporales de la red baja tensión
- Para línea monofásica de 120 Vac AC
- Corriente de carga: hasta 16 A
- Operación automático: desconexión/reconexión
- Indicador de funcionamiento
- Fácil instalación en carril DIN

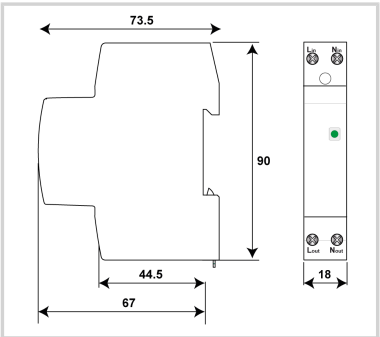

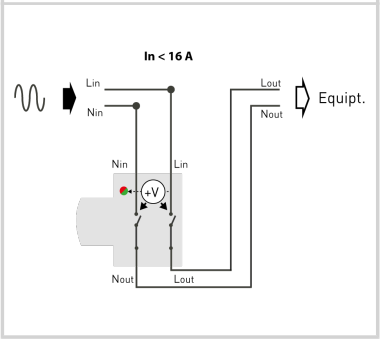

Características eléctricas		
Red		120/208 V
Características mecánicas		
Tiempo mínimo de desconexión de la red de AC		3s @ 143 Vac / 1s @ 157 Vac / 0.25s @ 183 Vac / 0.07 @ 209 Vac
Conexión à la red		Por terminales de tornillos : 1.5-10 mm²
Material plástico		Termoplástico UL94 V-0
Temperatura de operación	Tu	-40/+85°C
Clase de protección		IP20
Indicador de desconexión		1 indicador mecánico - Rojo/Verde
Dimensiones		Ver esquema
Normas		
Conformidad con las normas		IEC 63052
Código		
358912		