DVM-277-16A

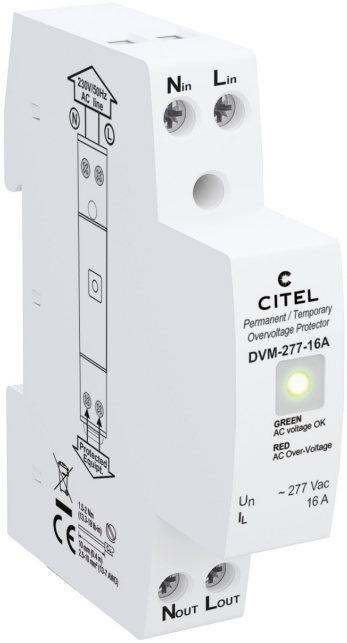

- Protection contre les surtensions temporaires/permanentes du réseau BT
- Pour réseau 277 V monophasé
- Courant de ligne max. : supérieur à 16 A
- Fonctionnement automatique : déconnexion / reconnexion
- Indicateur de fonctionnement
- Installation facile sur rail DIN

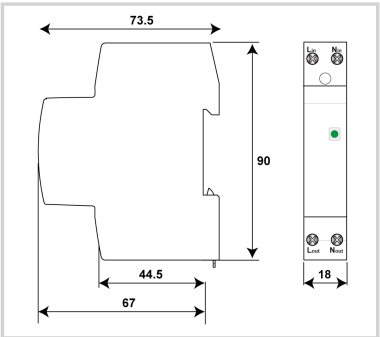

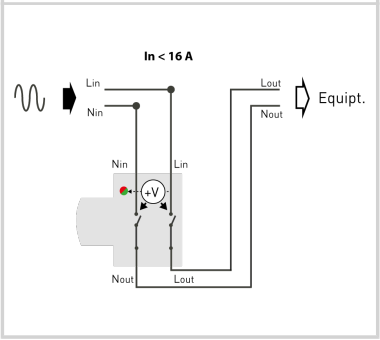

Caractéristiques Électriques		
Réseau		277 Vac Monophasé
Caractéristiques Mécaniques		
Temps de déconnexion minimum du réseau AC		3s @ 320 Vac / 1s @ 336 Vac / 0.25s @ 368 Vac / 0.07 @ 400 Vac
Raccordement au réseau		Par vis : 1.5-10 mm²
Matière boîtier		Thermoplastique UL94 V-0
Température de fonctionnement	Tu	-40/+85°C
Indice de protection		IP20
Indicateur de fin de vie		1 indicateur mécanique - Rouge/Vert
Dimensions		Voir schéma
Normes		
Conformité aux normes		IEC 63052
Code article		
358913		