Boîtier parafoudre basse tension monophasé Type 2+3 ultra compact

MLPX1-230L-W

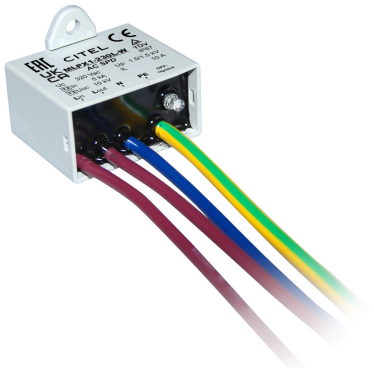

- Parafoudre ultra compact monophasé Type 2+3
- Montage murale ou sur platine
- Indice de protection IP67
- Patte de fixation cassable
- Fin de vie contrôlée : coupure de ligne AC et extinction du témoin lumineux
- Conforme NF EN 61643-11, IEC 61643-11 et UL1449 ed.5

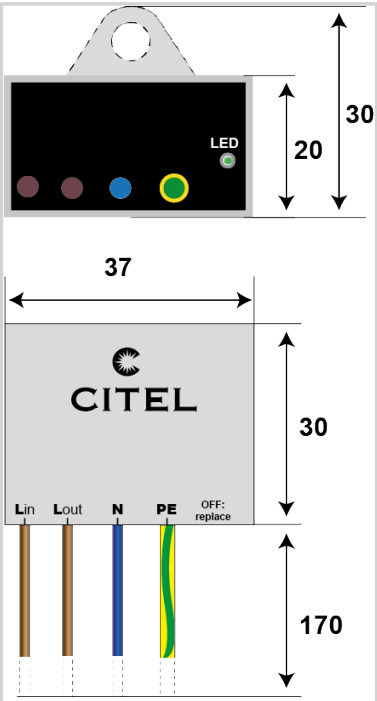

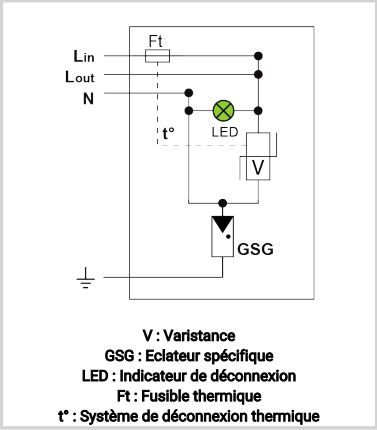

V : Varistance
GSG : Eclateur spécifique
LED : Indicateur de déconnexion
Ft : Fusible thermique
t° : Système de déconnexion thermique

Caractéristiques Électriques		
Type de parafoudre	IEC	2+3
Réseau		220-240 V Monophasé
Régime de neutre		TT-TN
Tension nominale de ligne	Un	230 V
Tension AC max. de fonctionnement	Uc	320 Vac
Courant max. de ligne @25°C	IL	10 A
Caractéristique surtension temporaire (TOV) 5 sec. *Sans déconnexion*	UT	335 Vac tenue
Caractéristique surtension temporaire (TOV) 120 mn *Sans déconnexion ou avec déconnexion de sécurité*	UT	440 Vac déconnexion
Caractéristique surtension temporaire N/PE (TOV HT) *Sans déconnexion ou avec déconnexion de sécurité*	UT	1200 V/300A/200 ms déconnexion
Courant résiduel *Courant de fuite à la Terre*	Ipe	Aucun
Courant de décharge nominal *15 chocs en onde 8/20 µs*	In	5 kA
Courant de décharge maximal *Tenue max. en onde 8/20 µs par pole*	Imax	10 kA
Courant de décharge maximal total *Tenue max. totale en onde 8/20 µs*	Imax Total	20 kA
Test Onde combinée (IEC 61643-11) *Test de classe III : 1.2/50µs - 8/20µs*	Uoc	10 kV
Tenue surge IEEE C62.41.1		10 kV / 10 kA
Mode(s) de protection		Mode Commun / Mode Différentiel
Niveau de protection L/N *@ In (8/20µs)*	Up L/N	1.5 kV
Niveau de protection L/PE *@ In (8/20µs)*	Up L/PE	1.5 kV
Courant de court-circuit admissible	Isccr	10 000 A
Caractéristiques Mécaniques		
Technologie		MOV + GDT
Raccordement au réseau		Par fils : 1.5 mm² (L/N) et 2.5 mm² (PE)
Montage		Mural ou platine
Matière boîtier		Thermoplastique UL94 V-0
Température de fonctionnement	Tu	-40/+85°C
Indice de protection		IP67
Mise hors service de sécurité		Déconnexion et coupure de ligne AC
Indicateur de fin de vie		LED verte OFF et coupure réseau AC
Indicateur de fonctionnement		Led verte ON
Dimensions		Voir schéma
Poids		0.051 kg
Déconnecteurs associés		
Déconnecteur thermique		Interne
Disjoncteur différentiel de l'installation (si existant)		Type 'S' ou retardé
Normes		
Conformité aux normes		IEC 61643-11 / NF EN 61643-11 / UL1449 ed.5
Certification		CB
Code article		
711214		