Protección BT de Tipo 2 Trifásica Enchufable

DS43S-385

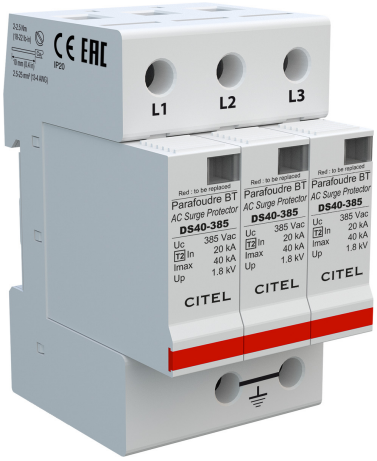

- **Descubra nuestra última novedad : el DAC50S-30-440**
- Protección multipolar de tipo 2
- In : 20 kA
- Imax total : 120 kA
- Módulo individual por fase y enchufable
- Opción teleseñalización
- Conforme a la EN 61643-11, IEC 61643-11
- Aprobado UL1449 ed.5

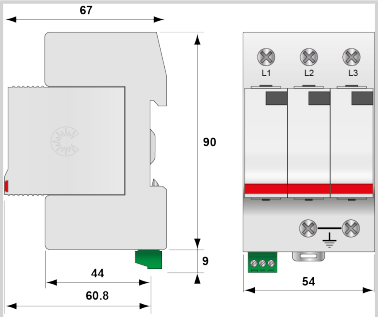

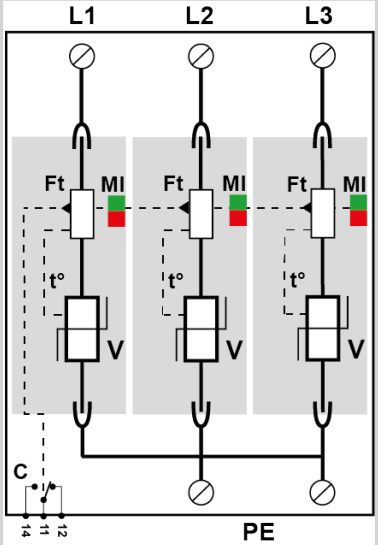

V : Varistor de alta energía
Ft : Fusible térmico
t° : Sistema de desconexión térmica
MI : Indicador de desconexión

Características eléctricas		
Tipo de protección	IEC	2
Red		230/400V
Régimen de neutro		TNC
Tensión nominale de línea	Un	230 Vac
Tensión AC máx. de functionamiento	Uc	385 Vac
Sobretensión temporaria (TOV) 5 sec. *Sin desconexión*	UT	335 Vac soportado
Sobretensión temporaria (TOV) 120 mn *Sin desconexión o con desconexión de seguridad*	UT	440 Vac desconexión
Corriente residual *Corriente fuga a la Tierra*	Ipe	< 1 mA
Corriente serie	If	Ninguna
Corriente de descarga nominal *15 impulsos 8/20µs*	In	20 kA
Corriente de descarga máxima *Capacidad máx. En onda 8/20µs por polo*	Imax	40 kA
Corriente de descarga máximal total *Capacidad máx. total en onda 8/20µs*	Imax Total	120 kA
Modo(s) de conexión		L/PE
Modo(s) de protección		Modo común
Nivel de protección L/PE *@ In (8/20µs)*	Up L/PE	1.8 kV
Corriente de corto-circuito admisible	Isccr	25 000 A
Características mecánicas		
Tecnología		MOV
Configuración protección		Trifásica
Conexión à la red		Por terminales de tornillos: 2.5-25 mm² / por bus
Formato		Caja modular desenchufable
Montaje		Carril DIN simetrico 35 mm (EN 60715)
Material plástico		Termoplástico UL94 V-0
Temperatura de operación	Tu	-40/+85°C
Clase de protección		IP20
Modo de fallo		Desconexión de la red Baja Tensión
Indicador de desconexión		1 indicador mecánico por polo
Módulo(s) enchufable		DSM40-385
Teleseñalización		opción DS43S-385 : por contacto seco
Dimensiones		Ver esquema
Peso		0.289 kg
Desconectores		
Desconnectadores térmicos		Interno
Disyuntor diferencial de la instalación		Tipo 'S' o ryardado
Fusible de desconexión		Fusibles tipo gG - 20 A
Normas		
Conformidad con las normas		IEC 61643-11 / EN 61643-11 / UL1449 ed.5
Certificación		
Código		
461223		